S+S REGELTECHNIK

Гигростат и датчик влажности для открытой установки (± 2,0 %), электронный, одноступенчатый, с релейным выходом

Электронный гигростат и датчик влажности **HYGR**ASREG® **AH-40** с релейным выходом, настраиваемым порогом переключения и дисплеем для отображения измеренной влажности (класс точности ± 2,0 % отн. влажности) и настройки заданных значений.

Он пригоден для регулирования и контроля относительной влажности воздуха в лабораториях, производственных помещениях, кондиционерах шкафного типа, плавательных бассейнах, теплицах и т. д., для управления установками осушения и увлажнения. Измерительные преобразователи предназначены для точного измерения влажности. В исполнении AH-40 используется цифровой датчик влажности с высокой долговременной стабильностью.
Он предназначен для использования в воздухе без агрессивных газов, вредных веществ и пыли.

AH-40
с дисплеем и
металлокерамический фильтр
(опция)

ТЕХНИЧЕСКИЕ ДАННЫЕ

Напряжение питания:	24 В перем. тока (±20 %) 15...36 В пост. тока
Потребляемая мощность:	< 1,1 ВА / 24 В пост. тока; < 2,2 ВА / 24 В перем. тока
Чувствительные элементы:	**цифровой датчик влажности,** с малым гистерезисом, высокой долговременной стабильностью
Защита чувствительного элемента:	сменный **пластиковый** спеченный фильтр, Ø 16 мм, L = 35 мм, (опционально – **металлокерамический** фильтр, Ø 16 мм, L = 32 мм)
Диапазон настройки:	5...95 % отн. влажн.
Выходной:	беспотенциальный переключающий (24 В), 1 А омическая нагрузка
Погрешность измерения влажности:	обычно **± 2,0** % (20...80 % отн. влажности) при +25 °C, иначе ± 3,0 %
Температура окружающей среды:	при хранении: –35...+85 °C; при эксплуатации: –30...+75 °C, без конденсата
Долговременная стабильность:	±1 % в год
Корпус:	пластик, устойчивый к ультрафиолетовому излучению, полиамид, 30 % усиление стеклянными шариками, с быстрозаворачиваемыми винтами (комбинация шлиц / крестовой шлиц), цвет —транспортный белый (аналогичен RAL 9016), крышка дисплея прозрачная!
Размеры корпуса:	72 x 64 x 43,3 мм (Tyr 1 с дисплеем)
Эл. подключение:	0,14–1,5 мм², по винтовым зажимам
Подсоединение кабеля:	**резьбовой кабельный ввод** из пластика (M 16 x 1,5; с разгрузкой от натяжения, сменный, макс. внутренний диаметр 10,4 мм) **или разъем M12** согласно DIN EN 61076-2-101 (опционально по запросу)
Защитная трубка:	**из высококачественной стали V2A** (1.4301), Ø 16 мм, НД = 55 мм
Монтаж / подключение:	при помощи винтов
Класс защиты:	III (согласно EN 60 730)
Степень защиты:	**IP 65** (согласно EN 60 529) Корпус проверен, TÜV SÜD, отчет № 713139052 (Tyr 1)
Нормы:	соответствие CE-нормам, электромагнитная совместимость согласно EN 61326, директива 2014 / 30 / EU
Дисплей:	**дисплей с подсветкой,** двухстрочный, вырез ок. 36 x 15 мм (ширина x высота), для индикации измеренной влажности и настройки заданных значений
Индикация:	В первой строке дисплея отображается **относительная влажность.** Во второй строке слева отображается информация о **состоянии переключения реле** (в виде круга), справа — соответствующее **значение срабатывания** в % отн. влажности (настраиваемое с помощью соответствующего потенциометра). ○ **Круг, пустой** = реле в состоянии покоя ● **Круг, заполненный** = реле с притянутым якорем
ПРИНЦИП РАБОТЫ	Релейный выход срабатывает (контакт 13–11 замкнут), если значение влажности ниже порога переключения, и размыкается (контакт 12–11 замкнут) в случае неисправности (сбой питания, конденсация) Короткие импульсы светодиода = Реле активное → ниже порога переключения Длинные импульсы светодиода = Реле неактивное → выше порога переключения

Индикация (стандартная) **AH-40**

S+S REGELTECHNIK

Гигростат и датчик влажности для открытой установки (± 2,0 %), электронный, одноступенчатый, с релейным выходом

Габаритный чертеж **AH-40**

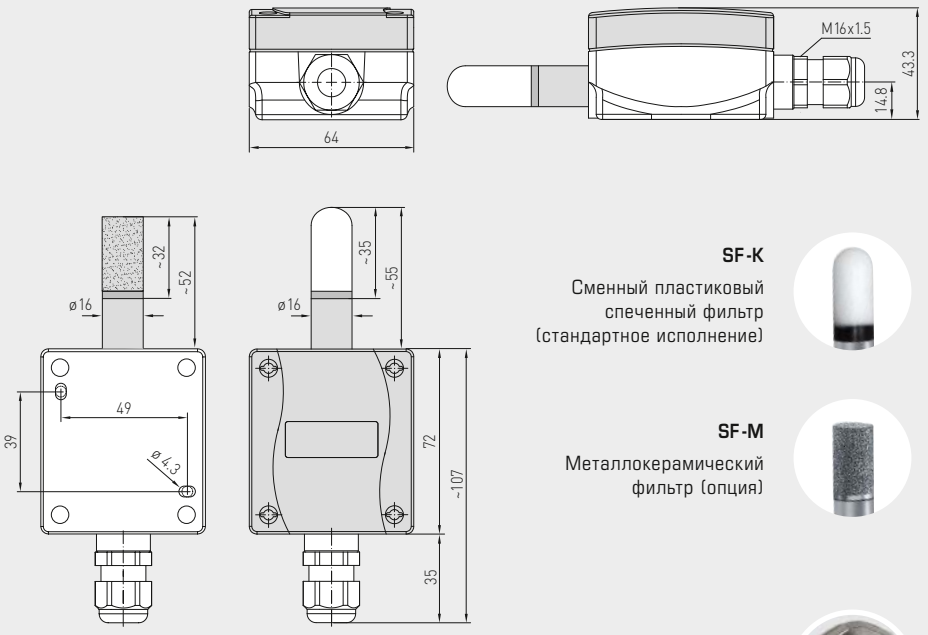

SF-K
Сменный пластиковый спеченный фильтр (стандартное исполнение)

SF-M
Металлокерамический фильтр (опция)

Металлокерамический фильтр (опция)

Сменный пластиковый спеченный фильтр (стандартное исполнение)

разъем M12 (опционально по запросу)

AH-40
с дисплеем и сменный пластиковый спеченный фильтр (стандартное исполнение)

Схема подключения **AH-40**

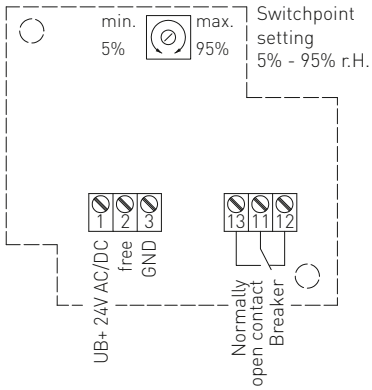

Схема соединения **AH-40**

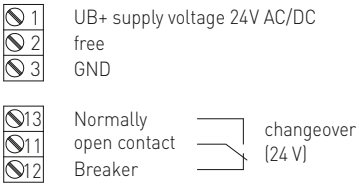

HYGRASREG® AH-40	Гигростат и датчик влажности для открытой установки (± 2,0 %), *Premium*				
Тип / WG01	**Диапазон настройки** влажность	**Выход**	**Ступени**	**Дисплей**	**Арт. №**
AH-40-U					
AH-40W TYR-1 DISPLAY	5...95 % отн. вл.	1 переключатель	одноступенчатый	■	1202-1065-0221-000
Опционально:	Подсоединение кабеля с **разъемом M12** согласно DIN EN 61076-2-101				по запросу

ПРИНАДЛЕЖНОСТИ		
SF-M	**Металлокерамический** фильтр, Ø 16 мм, L = 32 мм, сменный из высококачественной стали **V4A** (1.4404)	7000-0050-2200-100